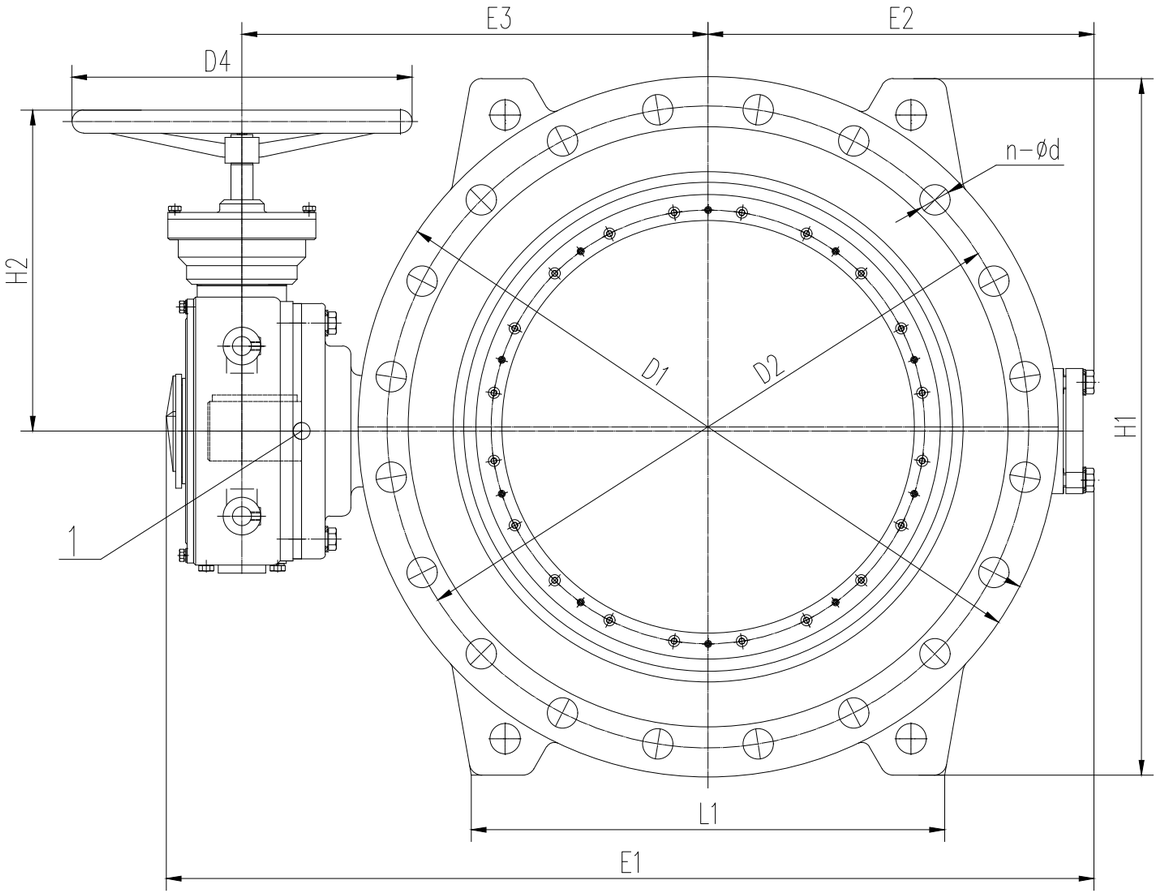

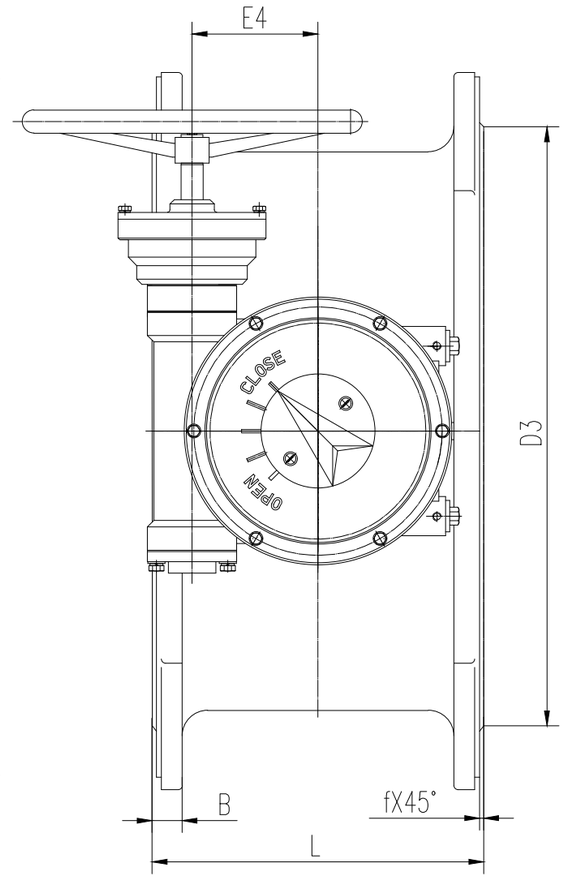

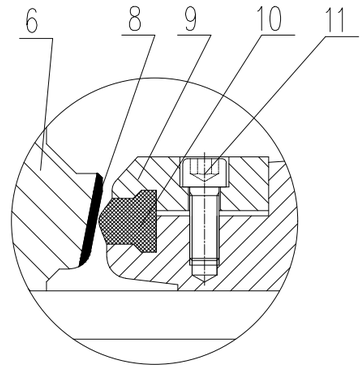

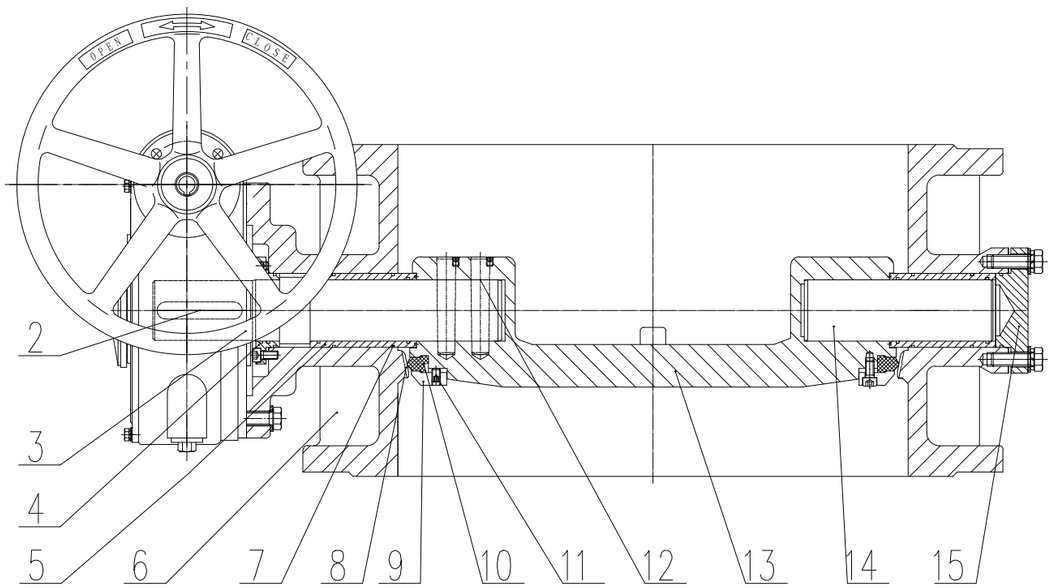

Sr.no	Part name	Material	Sr.no	Part name	Material

QINGDAO JUDBERD MACHIVERY CO., LTD

DN/PN	D1	D2	D3	B	f	L	n-d	H1	H2	E1	E2	E3	E4	L1	D4	weight kgs
100/10	Φ220	Φ180	Φ156	19	3	190	8-Φ19	230	155	390	142	200	43	160	Φ180	23
150/10	Φ285	Φ240	Φ211	19	3	210	8-Φ23	295	155	432	163	225	43	180	Φ180	31
200/10	Φ340	Φ295	Φ266	20	3	230	8-Φ23	350	195	534	195	278	64	200	Φ240	52
250/10	Φ405	Φ350	Φ319	22	3	250	12-Φ23	415	195	590	234	308	64	240	Φ240	65
300/10	Φ460	Φ400	Φ370	24.5	4	270	12-Φ23	470	235	669	258	350	94	280	Φ320	95
350/10	Φ520	Φ460	Φ429	26.5	4	290	16-Φ23	530	235	747	298	385	94	300	Φ320	114
400/10	Φ565	Φ515	Φ480	24.5	4	310	16-Φ28	575	285	867	329	457	120	310	Φ400	164
450/10	Φ615	Φ565	Φ530	25.5	4	330	20-Φ28	625	285	952	365	499	120	340	Φ400	191
500/10	Φ670	Φ620	Φ582	26.5	4	350	20-Φ28	680	350	1010	398	515	148	370	Φ400	241
600/10	Φ780	Φ725	Φ682	30	5	390	20-Φ31	790	350	1137	445	585	148	430	Φ400	350
700/10	Φ895	Φ840	Φ794	32.5	5	430	24-Φ31	905	350	1246	524	641	148	480	Φ400	470
800/10	Φ1015	Φ950	Φ901	35	5	470	24-Φ34	1025	425	1404	593	715	185	560	Φ400	662
900/10	Φ1115	Φ1050	Φ1001	37.5	5	510	28-Φ34	1125	425	1531	657	781	185	620	Φ400	838
1000/10	Φ1230	Φ1160	Φ1112	40	5	550	28-Φ37	1240	475	1696	722	853	230	680	Φ400	1220
1200/10	Φ1455	Φ1380	Φ1328	45	5	630	32-Φ41	1465	475	1963	845	997	230	800	Φ400	1818

Flanged double eccentric butterfly valve

QINGDAO JUDBERD MACHINERY CO., LTD

PN10

Date:

DN/PN	D1	D2	D3	B	f	L	n-d	H1	H2	E1	E2	E3	E4	L1	D4	weight kgs
100/16	Φ220	Φ180	Φ156	19	3	190	8-Φ19	230	155	390	142	200	43	160	Φ180	23
150/16	Φ285	Φ240	Φ211	19	3	210	8-Φ23	295	155	432	163	235	43	180	Φ180	31
200/16	Φ340	Φ295	Φ266	20	3	230	12-Φ23	350	195	534	195	278	64	200	Φ240	52
250/16	Φ405	Φ355	Φ319	22	3	250	12-Φ28	415	235	610	234	308	94	240	Φ320	90
300/16	Φ460	Φ410	Φ370	24.5	4	270	12-Φ28	470	235	685	258	350	94	280	Φ320	102
350/16	Φ520	Φ470	Φ429	26.5	4	290	16-Φ28	530	285	756	298	385	120	300	Φ400	155
400/16	Φ580	Φ525	Φ480	28	4	310	16-Φ31	590	285	871	339	461	120	320	Φ400	188
450/16	Φ640	Φ585	Φ548	30	4	330	20-Φ31	650	350	952	379	499	148	360	Φ400	267
500/16	Φ715	Φ650	Φ609	31.5	4	350	20-Φ34	725	350	1034	404	535	148	390	Φ400	329
600/16	Φ840	Φ770	Φ720	36	5	390	20-Φ37	850	350	1146	486	591	148	470	Φ400	460
700/16	Φ910	Φ840	Φ794	39.5	5	430	24-Φ37	920	425	1305	537	665	185	480	Φ400	612
800/16	Φ1025	Φ950	Φ901	43	5	470	24-Φ41	1035	425	1498	606	754	185	560	Φ400	821
900/16	Φ1125	Φ1050	Φ1001	46.5	5	510	28-Φ41	1135	475	1629	699	819	230	620	Φ400	1132
1000/16	Φ1255	Φ1170	Φ1112	50	5	550	28-Φ44	1265	475	1769	776	899	230	680	Φ400	1430
1200/16	Φ1485	Φ1390	Φ1328	57	5	630	32-Φ50	1495	590	2120	874	1081	315	800	Φ400	2410

Flanged double eccentric butterfly valve

QINGDAO JUDBERD MACHINERY CO., LTD

PN16

Date:

DN/PN	D1	D2	D3	B	f	L	n-d	H1	H2	E1	E2	E3	E4	L1	D4	weight kgs
4″/CL150	Φ230	Φ190.5	Φ157.2	19	2	190	8-Φ19	240	155	390	142	200	43	160	Φ180	23
6″/CL150	Φ285	Φ241.3	Φ215.9	19	2	210	8-Φ23	295	155	432	163	235	43	180	Φ180	31
8″/CL150	Φ345	Φ298.5	Φ269.9	20	2	230	8-Φ23	355	195	534	195	278	64	200	Φ240	52
10″/CL150	Φ405	Φ362	Φ323.8	22	2	250	12-Φ26	415	235	610	234	308	94	240	Φ320	90
12″/CL150	Φ485	Φ431.8	Φ381	24.5	2	270	12-Φ26	495	235	685	258	350	94	280	Φ320	102
14″/CL150	Φ535	Φ476.3	Φ412.8	26.5	2	290	12-Φ29	545	285	756	298	385	120	300	Φ400	155
16″/CL150	Φ595	Φ539.8	Φ469.9	28	2	310	16-Φ29	605	285	871	339	461	120	320	Φ400	188
18″/CL150	Φ640	Φ577.9	Φ533.4	30	2	330	16-Φ32	650	350	952	379	499	148	360	Φ400	267
20″/CL150	Φ715	Φ635	Φ584.2	31.5	2	350	20-Φ32	725	350	1034	404	535	148	390	Φ400	329
24″/CL150	Φ840	Φ749.3	Φ692.2	36	2	390	20-Φ35	850	350	1146	486	591	148	470	Φ400	460
28″/CL150	Φ927	Φ863.6	Φ800	39.5	2	430	28-Φ35	940	425	1305	537	665	185	480	Φ400	612
32″/CL150	Φ1061	Φ977.9	Φ914.4	43	2	470	28-Φ42	1070	425	1498	606	754	185	560	Φ400	821
36″/CL150	Φ1169	Φ1085.9	Φ1022.4	46.5	2	510	32-Φ42	1180	475	1629	699	819	230	620	Φ400	1132
40″/CL150	Φ1289	Φ1200.2	Φ1016	50	2	550	36-Φ42	1300	475	1769	776	899	230	680	Φ400	1430
48″/CL150	Φ1512	Φ1422.4	Φ1358.9	57	2	630	44-Φ42	1530	590	2120	874	1081	315	800	Φ400	2410

Flanged double eccentric butterfly valve

QINGDAO JUDBERD MACHIVERY CO., LTD

CL150

Date: